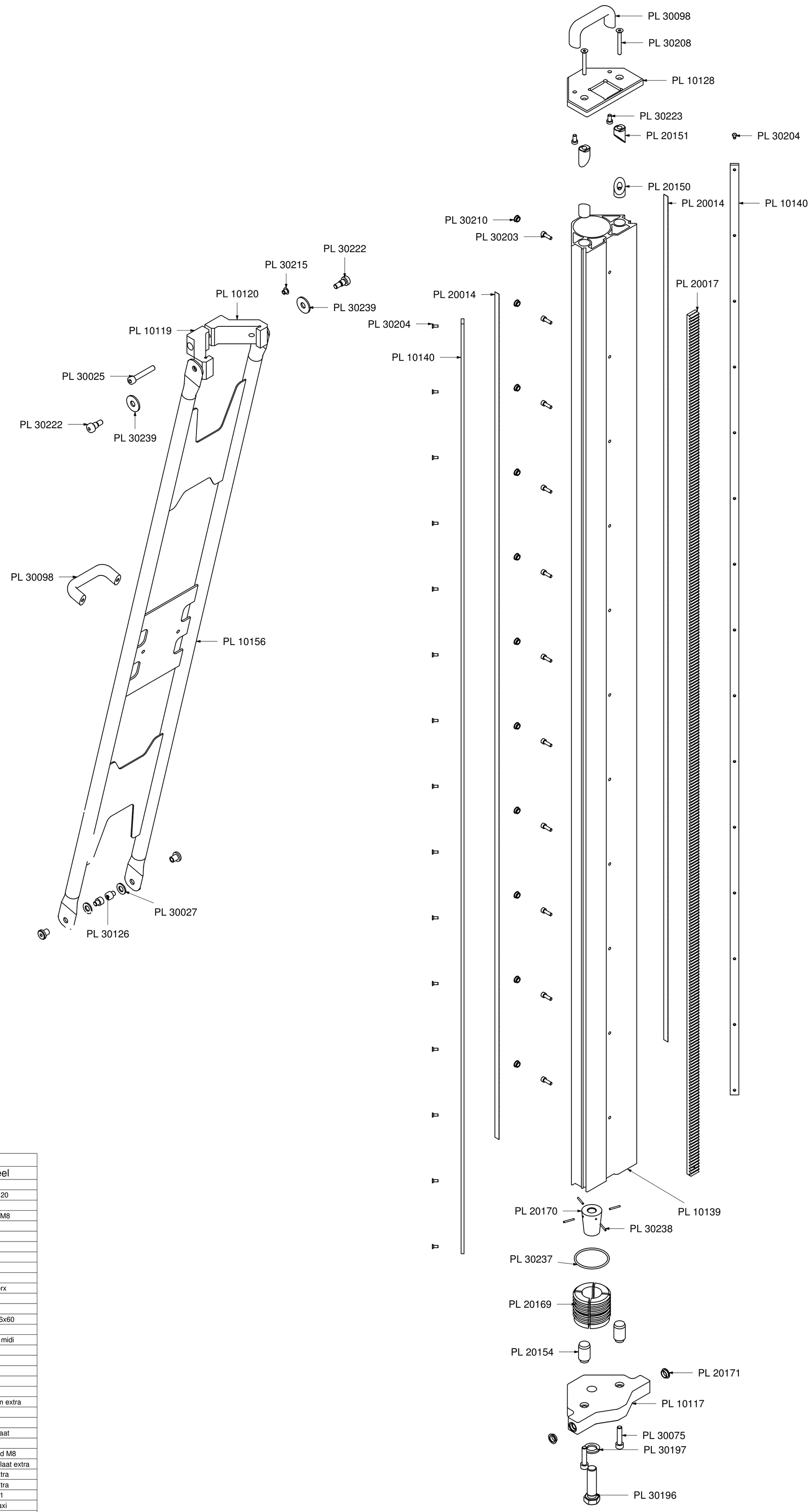

Stuklijst		
Oud artikelnummer	Aanta	Onderdeel
PL 30239	2	sluitring 10.5x30
PL 30238	4	ISO 2338 - 2.5 h8 x 20
PL 30237	1	o-ring 55*3
PL 30226	2	rondmoer met flens M8
PL 30225	4	verz inbus M5x30
PL 30223	2	lage inbus M6x12
PL 30222	2	pasbout 10x10 M8
PL 30215	1	dopje voor gat M8
PL 30210	11	dopje voor gat M10
PL 30208	2	verz inbus M6x50
PL 30204	30	verz inbus M4x10 torx
PL 30203	11	cil inbus M5x16
PL 30197	1	veerring M16
PL 30196	1	zeskant tapbout M16x60
PL 30126	2	cil inbus M8x8
PL 30098	2	handvat bovenplaat midi
PL 30075	2	cil inbus M8x35
PL 30043	2	dopmoer M12
PL 30029	4	verz inbus M6x12
PL 30027	2	sluitring M10
PL 30025	1	cil inbus M8x50
PL 20171	2	bus basisplaat kolom extra
PL 20170	1	conisch klemstuk2
PL 20169	1	conisch klemstuk1
PL 20163	4	u-profiel voor voetplaat
PL 20158	1	ankerplaat2 extra
PL 20154	2	paspen 20 met draad M8
PL 20152	4	afstandsbusje voetplaat extra
PL 20151	2	stuurpen2 deksel extra
PL 20150	2	stuurpen1 deksel extra
PL 20135	1	ankerplaat extra rev1
PL 20017	1	tandheugel 1830 maxi
PL 20014	2	meetlint 180 cm
PL 10156	1	achtersteun profi extra 2mtr
PL 10140	2	geleidings strip 2mtr extra
PL 10139	1	kolom extra 2mtr
PL 10128	1	deksel kolom extra
PL 10120	1	klemstuk1.1 extra
PL 10119	1	klemstuk deel 1 extra
PL 10117	1	basisplaat kolom extra
	1	naamplaatje extra

Tekenaar	Goedgekeurd	Datum
michiel		29-3-2010

Tekening: exploded view statief extra 2m.idw

Tekening nummer: Profi extra 2m

Revisie:

Blad: 1 / 1

© Diacom Hoofddorp. All rights reserved. No part of this drawing may be reproduced or published in any form by print, photography, microfilm or by any other means, without the prior written permission of Diacom Hoofddorp, this is also applicable for entire or partial adaptation.